Electric Plastic Ball Valve

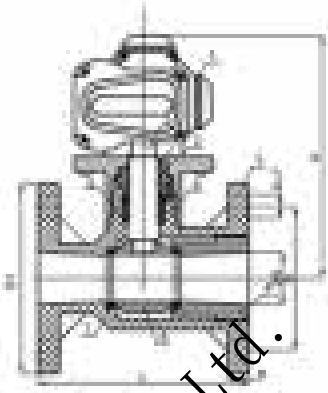

电动法兰球阀
Electric Ball Valve

Main Parts and Materials

序号	名称 Name	数量 Number	材质 Material
1	气动执行器 Pneumatic actuators	1	铝合金 Aluminum alloy
2	阀杆 Stem	1	UPVC/PVC/CPVC/PVDF/PPH
3	限位圈 Limit circle	1	UPVC/PVC/CPVC/PVDF/PPH
4	支架 stand	1	碳steel
5	阀体 Body	1	UPVC/PVC/CPVC/PVDF/PPH
6	密封圈 Sealing ring	4/5	PTFE
7	密封圈 Sealing ring	2	PTFE
8	球 Ball	1	UPVC/PVC/CPVC/PVDF/PPH
9	密封座 Seat seat	1	UPVC/PVC/CPVC/PVDF/PPH

公称直径 DN(mm)	D1	D			H	L	b	n				ϕ			
		JIS	DIN	ANSI				n	JIS	DIN	ANSI	ϕ	JIS	DIN	ANSI
15(1/2")	85	65	70	65	2.56	100	130	18	4	4	4	4	14	15	14	0.63
20(3/4")	85	75	75	75	2.76	100	130	18	4	4	4	4	14	15	14	0.63
25(1")	115	85	90	85	3.13	102	130	18	4	4	4	4	14	19	14	0.63
40(1-1/4")	135	100	100	100	3.45	190	145	18	4	4	4	4	18	19	18	0.63
40(1-1/2")	145	110	105	110	3.85	220	168	20	4	4	4	4	18	19	18	0.63
50(2")	160	125	120	125	4.24	230	180	22	4	4	4	4	18	19	18	0.75
65(2-1/2")	180	145	140	145	5.49	245	225	22	4	4	4	4	18	19	18	0.75
80(3")	195	160	150	160	6	280	240	25	8	8	8	8	18	19	18	0.75
100(4")	215	180	175	180	7.5	295	280	25	8	8	8	8	18	19	18	0.75
125(5")	245	210	210	210	8.5	340	350	30	8	8	8	8	18	23	18	0.87
150(6")	280	240	240	240	9.51	360	400	30	8	8	8	8	23	23	23	0.87
200(8")	335	295	290	295	11.75	400	400	35	8	12	8	8	23	23	23	0.87
250(10")	390	350	355	350	14.03	460	450	38	12	12	12	12	23	35	23	0.97
300(12")	445	400	400	400	16.7	460	450	40	12	16	12	12	23	35	23	0.97

Flowspec Luokai Industrial Co., Ltd.